) ēĊĜÊ āāÆāĊyÊsÚÖĊpÚÍÍ [þ§Êé§þ´§ĊĊ [Ñ§ÖĊ§ÊÑÚÍĊ§Ê éÚÑé§ÊÚÊę§ÖĊÆÍ [ĊÚþÆÊsÚÖÊēÖÊāÚÍÚÊÆÖę§þĊ§þî

:û§āÆ»§ÖĠ [Ê } ÆÊsÚÑ [Ö } [þ§Êé Æèê ÑÚĊÚþÆÊ āēÊ } ÆÊēÖÊÆÑé Æ [ÖĊÚÊ } ÆÊéÚÑé [»»ÆÚzÊāēÊ ĊÚþÆÊ §ę [éÚþ [ĊÆę§Ê ÚÊ āēÊ sÚÑéþ§āāÚþÆÊ «Ê ÚþÑ [ÆÊ ÖÚĊ [Ê [Ê ĊēĊĊÆÊ »ÍÆÊ ÆÑé Æ [ÖĊÆāĊÆÊ = [ās§Ê } [ÍÍ [ÊÖ§s§āāÆĊaÊ } ÆÊ · §āāÆ i ÆÍÆĊaÊ } ÆÊ þ§»ÚÍ [ĠÆÚÖ§Ê sÃ§Ê »ÍÆÊ ÆÑé Æ [ÖĊÆÊ ÑÚÅ } §þÖÆzÊ sÚÖÊ´ÚþĊÆÊ ę [þÆ [ĠÆÚÖÆÊ } ÆÊ s [þÆsÚzÊ ÆÑéÚÖ»ÚÖÚî

G§þÊ þÆāéÚÖ } §þ§Êé Æ§Ö [Ñ§ÖĊ§Ê [ÍÍ§Êé Æèê [ę [ÖĠ [Ê§ÊéÚāāÆ i ÆÍÆĊaÊ } ÆÊþ§»ÚÍ [ĠÆÚÖ§Ê§Ê sÚÚþ } ÆÖ [Ñ§ÖĊÚÊ } ÆÊéÆèÊÑ [ssÃÆÖ§ÊsÚÍÅ Í§» [Ê§ÊāēÍÍÚÊāĊ§āāÚÊÆÑé Æ [ÖĊÚÊ ' ÚÖĊpÚÍÊ L§sÃÖÆóē§āÊÃ [Êāę ÆÍēéé [ĊÚÊēÖÊāÚ´ĊĚ [Å þ§Êāé§s ÆµsÚýÊÆÍÊ **) ēĊĜÊ āāÆāĊî**Ê Hē§Å āĊÚÊ āÚ´ĊĚ [þ§Ê āûÆÖāĊ [ÍÍ [Ê āēÍÍ [Ê āsÃ§ } [Ê ÚéĠÆÚÖ [Í§Ê J < Ê éé ÍÆs [ĊÆÚÖÊ sÃ§Ê éēàÊ §āā§þ§Ê ÑÚÖĊ [Ê [Êāēêóē [Íāę [āÆÊÆÖę§þĊ§þÊ } §ÍÍ [Ê» [ÑÑ [ÊNÖÆ } þÆę§ÊJGÊ§ } ÆÖÊóē [ÍÅ āÆ [āÆÊÑÚÑ§ÖĊÚîÊ

G§þÑ§Ö§Ê } ÆÊsÚÑ [Ö } [þ§Êāę ÆÖÚÊ [Ê¶ÊÑÚÅ ĊÚþÆÊ ÆÖÊ } ÆęÆ§þāāÆÊ ÑÚ } ÆÊ 3ÍÊ éÆèÊ sÍ [āāÆsÚÊ } §» ÍÆÊÆÑé Æ [ÖĊÆÊéþ§ęÆ§ } §zÊé§þÊ§ā§ÑéÆÚzÊ

ēÖ [ÊéÚÑé [Êþ§»ÚÍ [Ê [Ê } [ÊēÖÊÆÖę§þÊ§þÊ§Ê ¹ÊéÚÑé§Ê [ēāÆÅ Íę [þÆ§Ê [ÊéÚþĊ [Ê [Êµāā [Ê } [ÊsÚÚþ } ÆÖ [þāÆÊÆÖÊ´ēÖĠÆÚÖ§Ê } §ÍÍ [Ê þÆsÃÆ§āĊ [îÊ3ÖÊóē§āĊ§Ê [éé ÍÆs [ĠÆÚÖÆÊéÚāāÆ [ÑÚÊ [ę§þ§ÊēÖÊ ēāēþ [ÊsÚāĊ [ÖĊ§Ê } §ÍÍ§ÊéÚÑé§Ê» þ [ĠÆ§Ê [ÍÍ [Ê´ēÖĠÆÚÖ§ÊsÃ§Ê [ęęÆ [Êéþ Ñ [ÊÍ [ÊéÚÑé [ÊsÃ§ÊÃ [ÊÍ [ęÚþ [ĊÚÊÑ§ÖÚÊēāēÊ i [ā§Ê Úþ [þÆ [ìÊÚÊsÃ§Ê «ÊāĊ [Ê [Ê [ęęÆ [Ê [Êé§þÊēÍÊÆÑ [zÊÍ [ÊęÚÍĊ [Êéþ§Å s§ } §ÖĊ§Êēā§óē§ÖĠ [Êéþ§ } §Ê§þÑÆÖ [Ê [ìî

. Ê éÚāāÆ i Æ§Ê [ÖsÃ§Ê sÚÆÖęÚÍ» §þ§Ê Ö§ÍÍû [ÍĊ§þÖ [ÖĠ [Ê } §ÍÍ§Ê éÚÑé§Ê óē§ÍÍ [Êþ§»ÚÍ [Ê [Ê } [ÊÆÖę§þÊ§þÊ Ñ [ÊÚssÚþþ§Ê sÚÖÅ āÆ } §þ [þ§Ê sÃ§Ê í [Ê sÚÖµ» ēþ [ĠÆÚÖ§Ê §Í§ĊĊpÚÑ§ss [ÖÆs [Ê āÆĊ sÚÑéÍÆsÃ§þ§ i i §Ê §Ê sÃ§Ê ÖÚþÑ [ÍÑ§ÖĊ§Ê í [Ê éÚÑé [Ê ÑÚÅ } ēÍ [Ê [Ê«ÊāÚ» » §ĊĊ [Ê [} ÊēÖ [Êēāēþ [ÊÆÖ´ §þÆÚþ§Ê [Êóē§ÍÍ§Ê } §ÍÅ Í§Ê ÑÚĊÚþÆĠĠ [ĠÆÚÖÆÊ [Êę§ÍÚsÆĊaÊµāā [î 3ÍÊāÆāĊ§Ñ [Êéēà ĊÆÖµÖ§Êþ [» » ÆēÖ» §þ§ÊÆÍÊÑ [āāÆÑÚÊ } §ÍÍ [Êéþ§Å sÆāÆÚÖ§Ê } ÆÊÑ [ÖĊ§ÖÆÑ§ÖĊÚÊ } §ÍÊéēÖĊÚÊ } ÆÊÍ [ęÚþÚÊēÊÆÆĠĠ [Ö } ÚÊ **NÖÆ } þÆę§ÊJG**Êé§þÊÚ» ÖÆÊÑÚĊÚþ§Ê } [Êþ§» ÚÍ [þ§îÊG§þÊ [éé ÍÅ s [ĠÆÚÖÆÊ } Úę§ÊÆÍÊþÆāé [þÑÆÚÊ§Ö§þ» §ĊÆsÚÊ } §þÆę [ÖĊ§Ê « ÊÖÚĊ§Å ęÚÍ§zÊsÚÑ§ÊÍĊ§ÊĊÚþÆÊ§ę [éÚþ [ÊÆę§Êé§þÊ§āāÑéÆÚzÊÍ [Êāé§ā [Ê« Ê [´´ þÚÖĊ [i Æ§Ê§ } ÊÆÍÊĊ§ÑéÚÊ } û [ÑÑÚþĊ [Ñ§ÖĊÚÊs [ísÚÍ [i Æ§î 3ÍÊ ę [ÖĊ [» » ÆÚÊ } ÆÊ óē§āĊ [Ê āÚÍēĠÆÚÖ§Ê þÆāÆ§ } §Ê Ö§ÍÍ [Ê āē [Ê [éé ÍÆs [i ÆÍÆĊaÊ § } Ê §āé [Ö } Æ i ÆÍÆĊaÊÆÖ´ [ĊĊÆÊ ÆÖÊ Ú» ÖÆÊ ÑÚÑ§ÖÅ ĊÚzÊÍûÆÖę§þÊ§þÊNÖÆ } þÆę§ÊJGÊéēàĊÊāā§þ§Ê [þþÆssÃÆĊÚÊsÚÖÊÍ [Ê āsÃ§ } [ÊsÃ§ÊsÚÖĊÆ§Ö§ÊÍÊāÚ´ĊĚ [þ§Ê **) ēĊĜÊ āāÆāĊî**Ê) ÚéÚÊ Í [Êéþ Ñ [ÊÆÖāĊ [ÍÍ [ĠÆÚÖ§Êā ÆÊéēàĊÊ [» » ÆēÖ» §þ§ÊēÖ [Ê éÚÑé [Ê āēÍÍûÆÑé Æ [ÖĊÚÊ § } Ê ÆÖĊ§» þ [þÍ [Ê é§þ´§ĊĊ [Å Ñ§ÖĊ§Ê [» » ÆēÖ» §Ö } ÚÊ āÚÍÚÊ Í [Ê āsÃ§ } [Ê ÚéĠÆÚÅ Ö [Í§îÊ : [Ê sēþę [Ê } ÆÊ s [þÆsÚÊ } §ÍÍûÆÑé Æ [ÖĊÚÊ ę§þþaÊ āē } } Æęāā [ÊÖ§ÍÊÖēÑ§þÚÊ } ÆÊéÚÑé§Êéþ§ā§ÖĊÆÊāēÍÅ ÍûÆÑé Æ [ÖĊÚÊ } [Ê **NÖÆ } þÆę§ÊJGÊ**
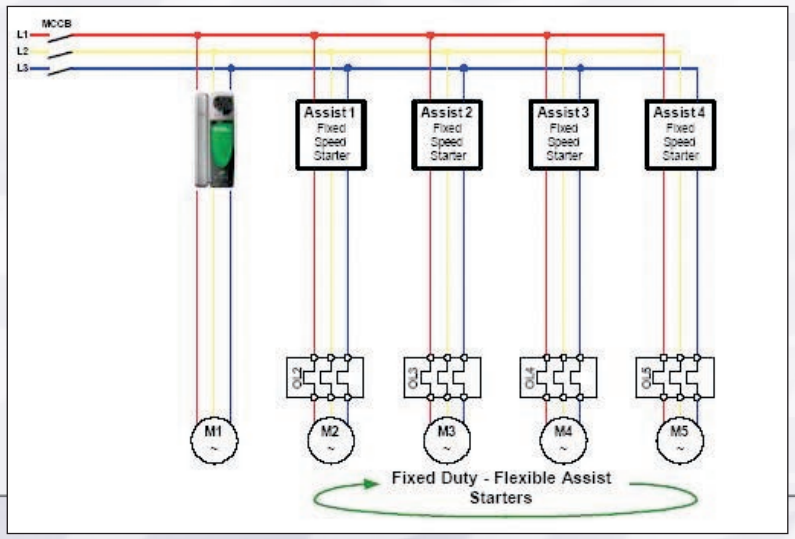
: [Ê } Æ´´ §þ§ÖĠ [ĊÊþ [Ê **NÖÆ } þÆę§ÊJG**Ê§ } Ê [ÍÊþÆÊāÆāĊ§Å ÑÆÊāÆÑÆÍ [þÆÊ«ÊóēÆÖ } ÆÊÖ§ÍÍ [Êāē [Ê´ [sÆÍ§ÊÆÖĊ§» þ [ĠÆÚÅ Ö§Ê [ÖsÃ§ÊÆÖÊā§sÚÖ } [Ê´ [ā§ĊÑ [zÊÍ [Êāē [Ê» þ [Ö } §Ê · §āāÆ i ÆÍÆĊazÊāÆÊ [éé þ§ĠĠ [ÊÖÚÊ [Ö } ÚÊsÃ§ÊÍ [Êāsà§Å } [Ê **J < Ê ÅÊ éé ÍÆs [ĊÆÚÖ** Ê éēàÊ [ÖsÃ§Ê éÆÍÚĊ [þ§Ê éÚÑé§Ê ÚÊ ę§ÖĊÆÍ [ĊÚþÆÊ sÚÖÊ éÚþÊ [Ê§Ê } Æę§þā§Êþ [Ê ÍÚþÚĊÊ§āîÊéÚÑé§ÊÖÚÖÊ» §Ñ§ÍÍ [þÆîî